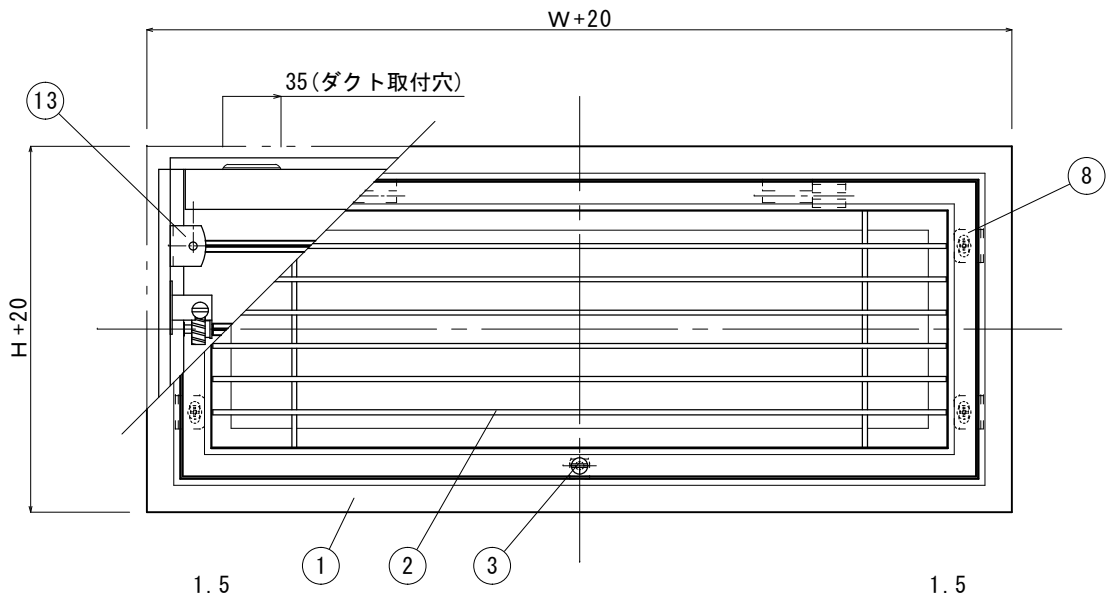

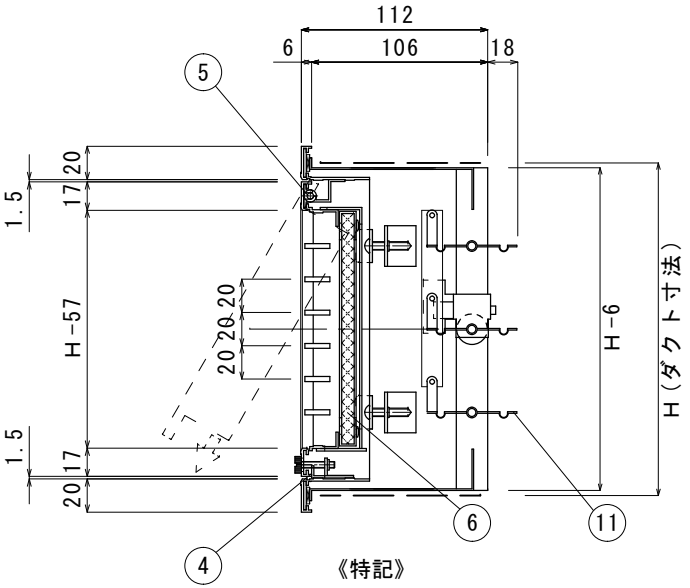

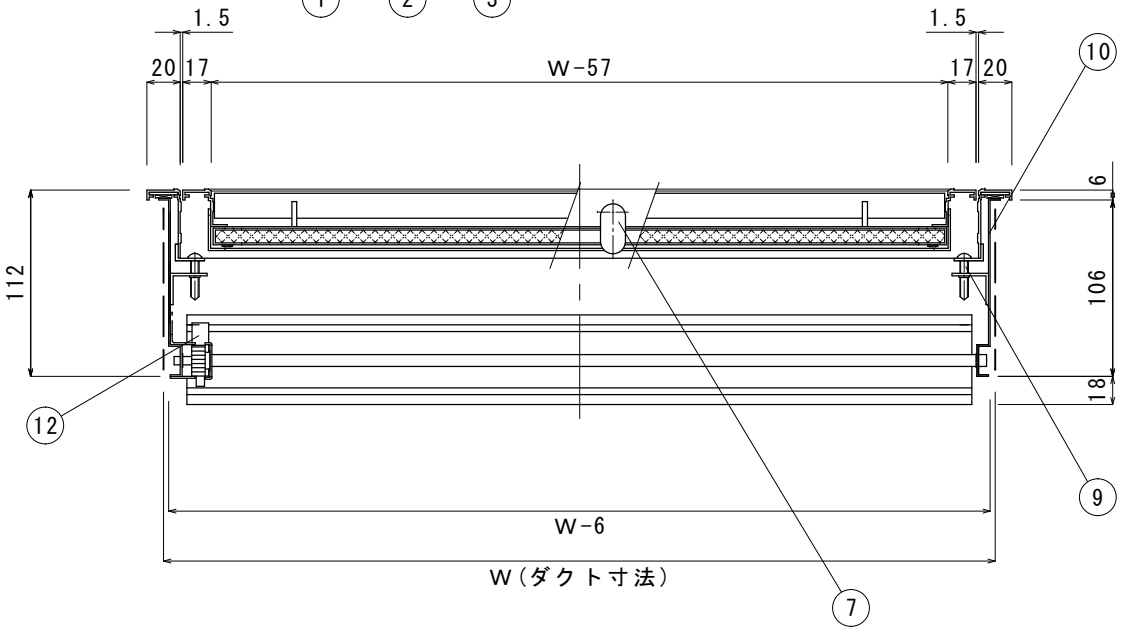

《特記》

☆W×H≧1㎡に対しては
額縁巾20mmを25mmに致します。
☆H寸法200未満は着脱式になります。
☆羽根を持って運搬、取付等の
作業は行わないで下さい。

ローレット数	
750～(W寸法)	2
1600～(W寸法)	3

番号	品名	材質	個数	摘要
13	器具取付金具	SPCC		1.6t
12	風量調整用ウォームギア			
11	シャッター羽根	SPCC		1.0t
10	シャッターケーシング	SPCC		1.0t
9	器具取付ビス	S20C		M5×25
8	器具固定金具	SPCC		1.6t
7	落下防止ストッパー	A5052P		1.5t
6	スコットフィルター			ｱﾙﾐ枠10t付
5	額縁回転金具	A6063S-T5		1.3t
4	額縁ストッパー	A5052P		1.5t
3	額縁開閉用ローレットビス			M5×20
2	羽根(固定)	A6063S-T5		3t ×15
1	額縁	A6063S-T5		1.3t

No.	W	H	台数	塗装色	備考
1					
2					
3					
4					
5					

図番	HK-0300006-00
尺度	N.S.
処理	メラミン焼付塗装
月日	2020.04.23

名称: GHS/フィルター(ダクト寸法)

承認 芹澤 検図 中川 設計 煤本 製図 煤本

檜工業株式会社