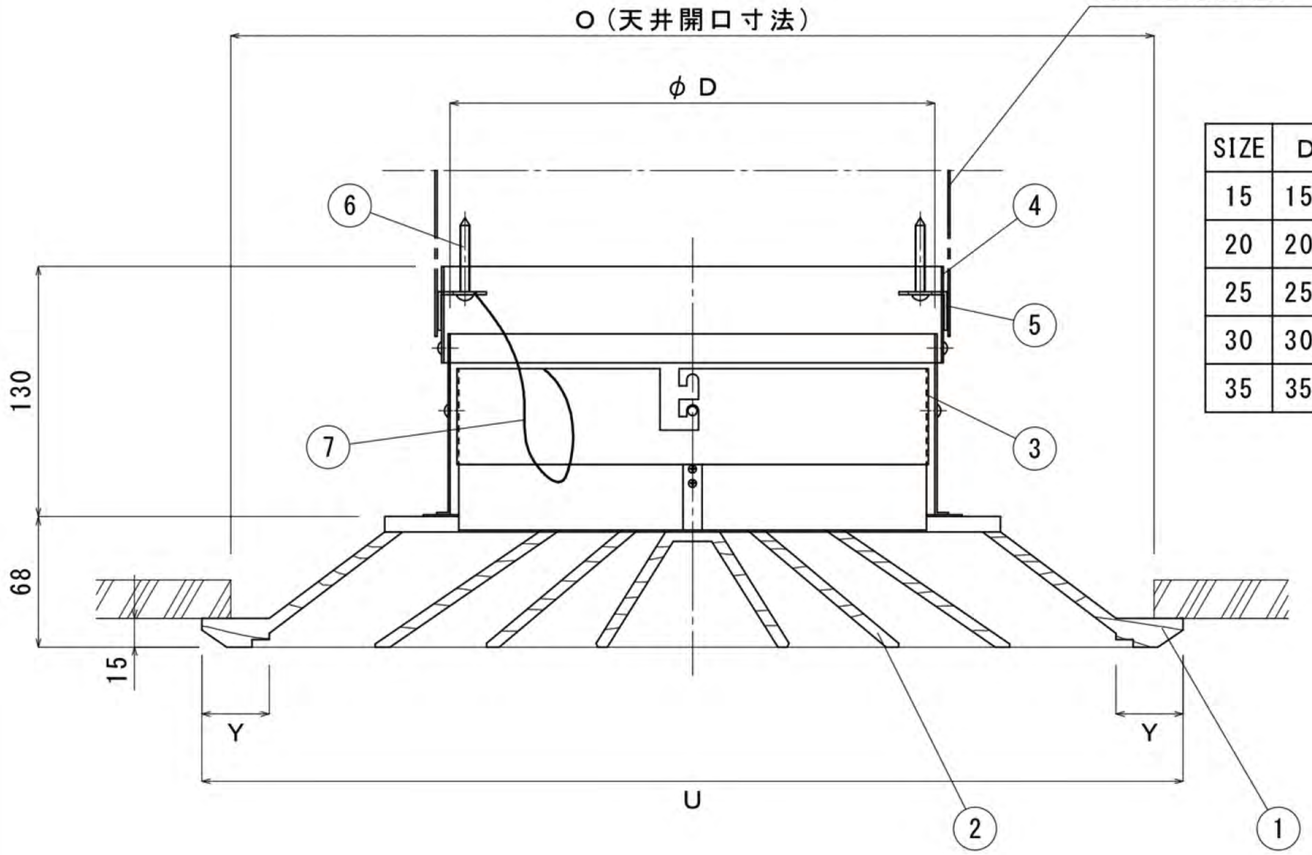

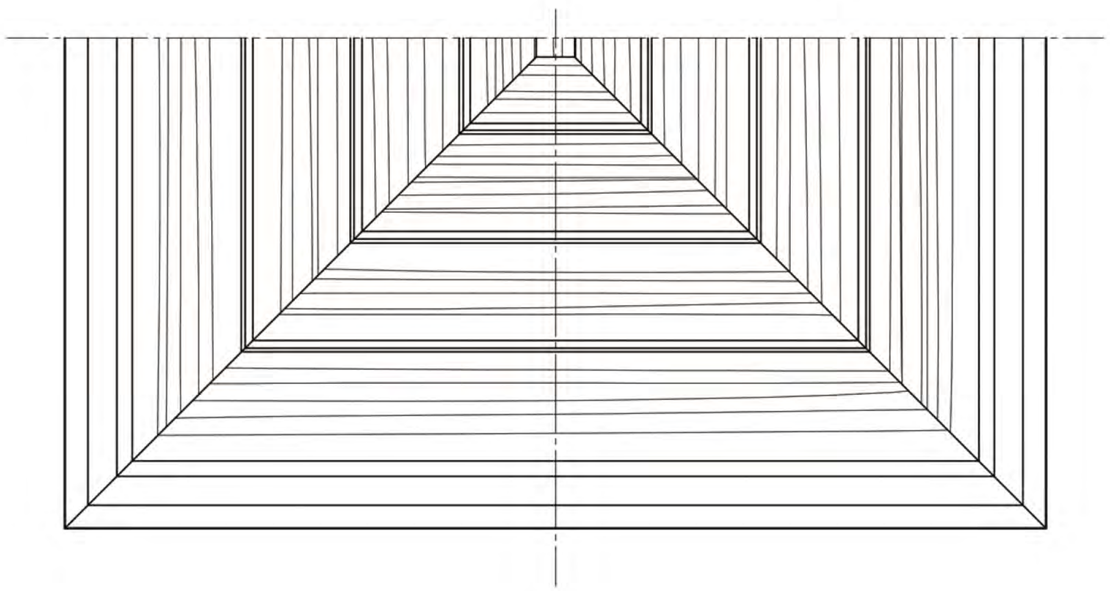

SIZE	D	U	O	Y	中コーン枚数	台 数	木 材 質	備　　考
15	152	340×340	310×310	35	2			
20	202	450×450	420×420	35	3			
25	252	510×510	480×480	35	3			
30	302	560×560	530×530	40	3			
35	352	560×560	530×530	40	3			

《特記》

☆中コーンは確実に取付て下さい。

☆中コーンを取付方向と逆方向に回転させ回らない事を確認して下さい。

☆中コーンを軽く引き下げて落ちない事を確認して下さい。

☆木材（スプルス材・杉材・檜材）は御指定ください。

番号	品名	材質	個数	摘要
7	落下防止ワイヤー			
6	接続管取付ビス	S20C		M5×40
5	接続管取付金具	SECC		1.6t
4	ネック単管	SECC		1.0t
3	二段切替えリング	SECC		1.0t
2	中コーン			
1	外コーン			

							図番	H47-17082991-00
							尺度	N.S.
名称	木製Ｅ２						処理	
							月日	2017.08.29
承認		検図		設計		製図		檜工業株式会社